静電容量形
埋設型傾斜計
MC-300B[1][2]
仕 様 書

株式会社東横エルメス
東亜エルメス株式会社

2017.2.1

1. 概要

本製品は、静電容量形の埋設型傾斜計で、開削工法における山留め壁の変形、地すべり監視のため地中水平変位計測などに多段で設置して使用します。

2. 特　長

外径が30mm、質量1.2kgと小型・軽量の埋設傾斜計です。

3. 仕　様

型　　式	MC-300B[2]	MC-300BW[2]
測定軸	1軸	2軸
測定範囲	±300分	
定格出力(RO)	±300 mV±15mV	
直線性	±0.5 %RO以内	
ヒステリシス	±0.5 %RO以内	
許容過負荷	200%	
許容温度範囲	-10～＋70 ℃	
許容耐水圧	0.8 MPa	
定格使用電流	50 mA	
絶縁抵抗	DC25Vにて500MΩ以上	
寸　　法	φ30×H258 mm	
質　　量	約1.2 kg	
ケーブル	S4-3(0.3mm^2 4心、シングルシース)	S8-2(0.2mm^2 8心、シングルシース)
ケーブル標準長	1 m	

※型式末尾の[1]は2軸用の場合「W」を記入します。
※アレスタ内蔵の場合は[2]に「A」を記入します。

推奨削孔径

用途	削孔径/測定パイプ	設置数量
地盤	φ66 mm	～約 10 台
	φ100 mm	～約 25 台
山留め	60×60 mm(角パイプ)	～約 10 台
	75×75 mm(角パイプ)	～約 20 台

オプション(測定孔内に設置する場合、下記の物品が必要です)

適用傾斜計		MC-300B
連結方式		中間パイプによる接続連結方式
中間パイプ	型式	MP-25-[]
	材質	VP管
	寸法	φ32×L1800(ピッチ2m用) mm
	質量	0.8 kg
ソケット	型式	MJ-25
	材質	鋼製
	寸法	φ25×L50mm
	質量	0.2 kg
ボトムパイプ	型式	MB-25-[]
	材質	VP管
	寸法	φ32×L500(ピッチ0.5m用) mm
	単位質量	0.2 kg

※中間パイプ、ボトムパイプの型式末尾の [] には測定ピッチ(mm)を記入します。

4. 設置外略図

下図は、φ66mmボーリング孔内に傾斜計を設置した状態です。

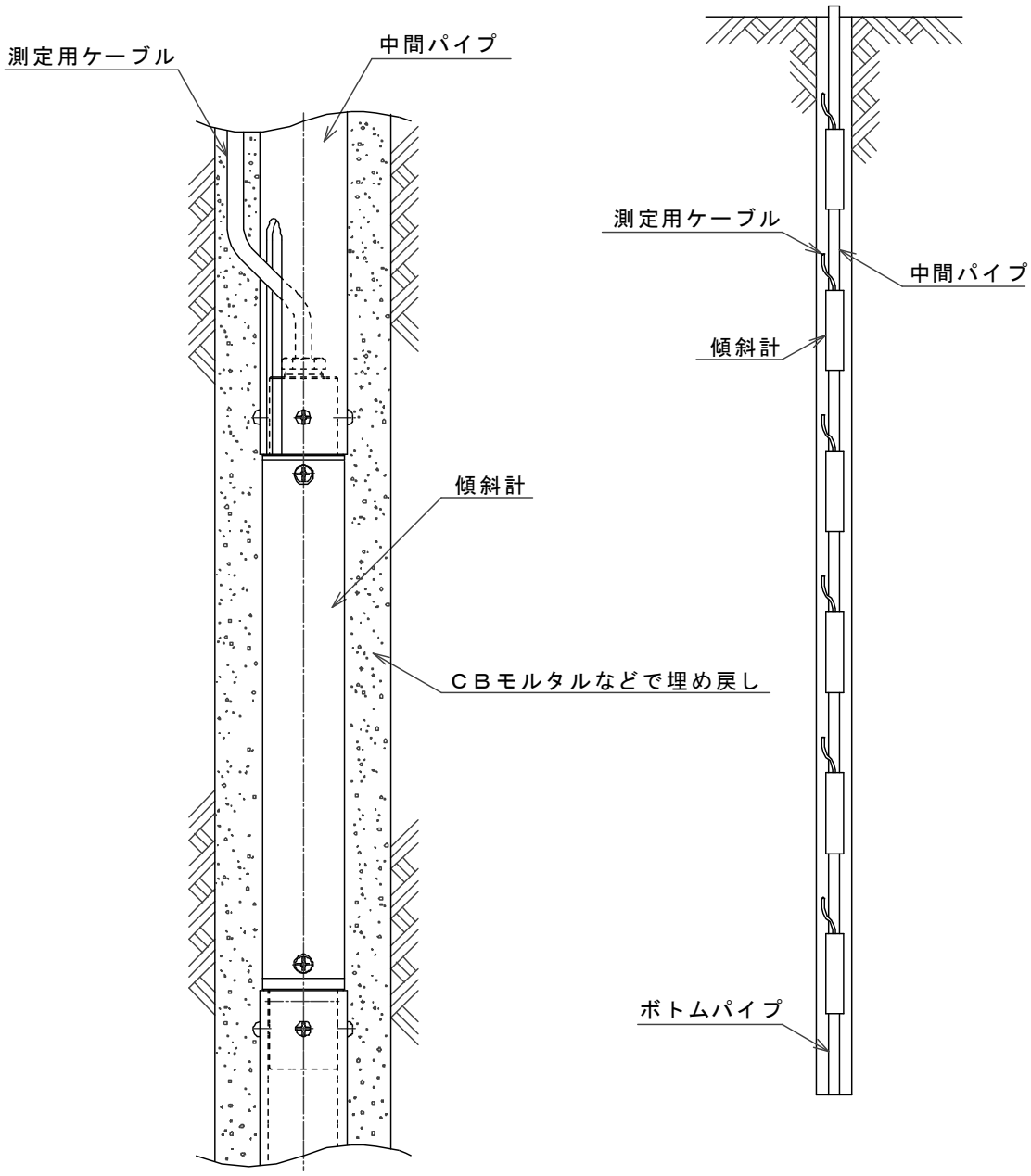

5. 外観図 MC-300B

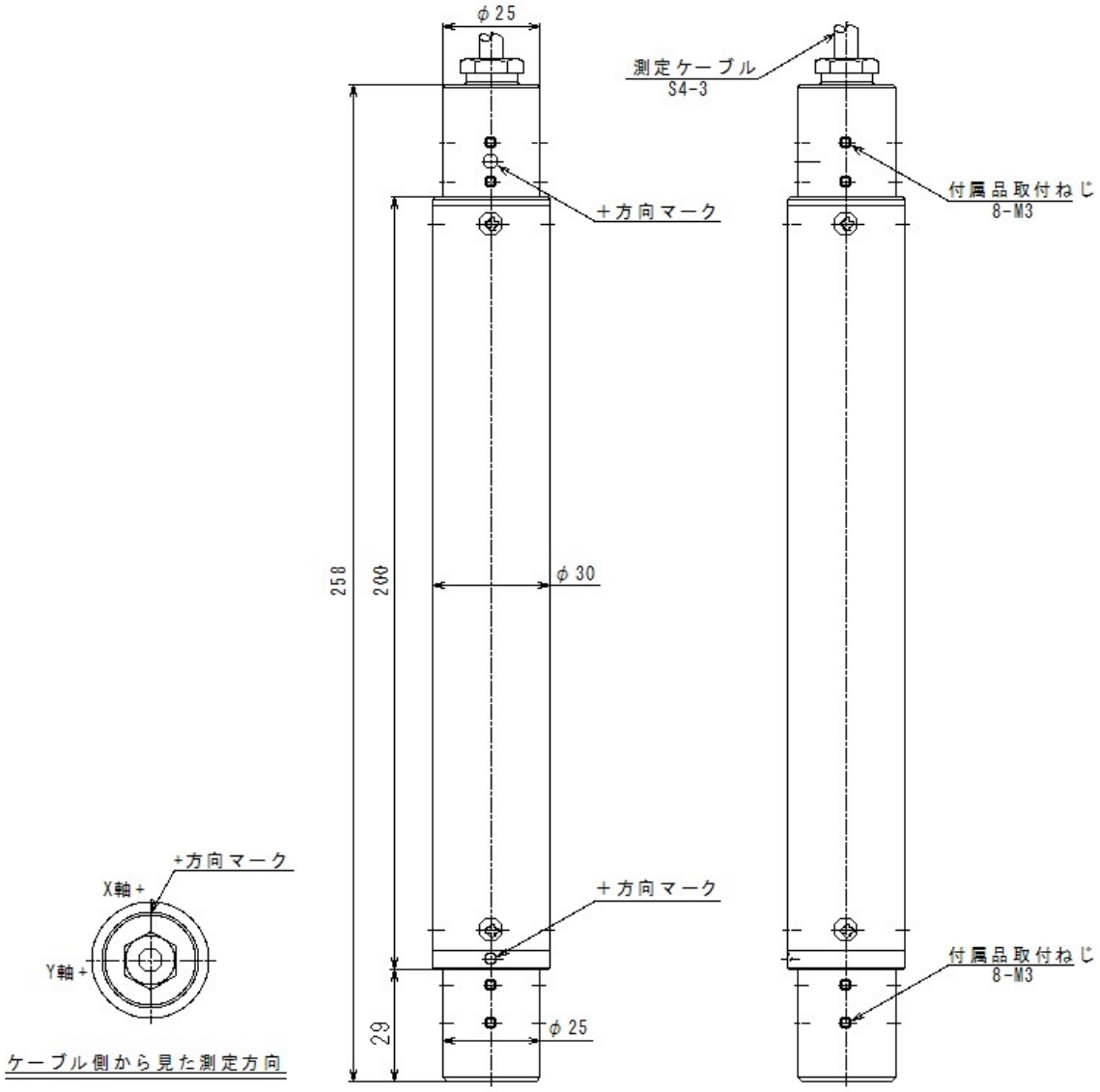
φ25
測定ケーブル
S4-3
＋方向マーク
付属品取付ねじ
8-M3
258
200
φ30
＋方向マーク
付属品取付ねじ
8-M3
29
φ25
+方向マーク
X軸＋
Y軸＋
ケーブル側から見た測定方向